CYOB-71C/80; CYOB-72C/175；CYOB-73C/210；CYOB-74C/275; CYOB-75C/425;

油压缓冲器安装、维修、使用说明书

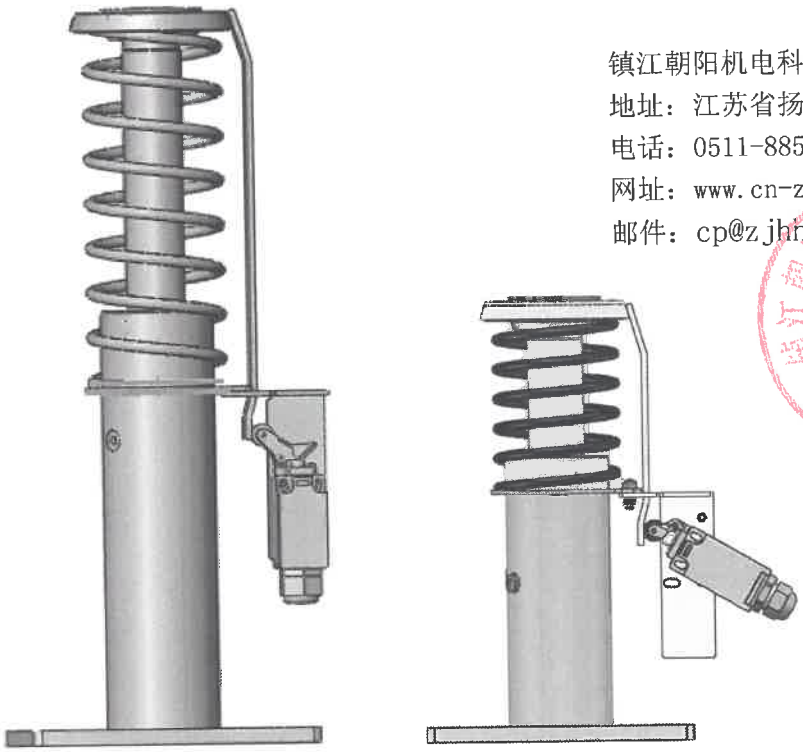

镇江朝阳机电科技有限公司
地址：江苏省扬中市油坊工业园区
电话：0511-88535855
网址：www.cn-zyjd.com
邮件：cp@zjhndz.com

产品型号	CYOB-71C/80	CYOB-72C/175	CYOB-73C/210	CYOB-74C/275	CYOB-75C/425
额定速度 (m/s)	≤1.00	≤1.60	≤1.75	≤2.00	≤2.50
最大撞击速度 (m/s)	1.15	1.84	2.01	2.30	2.88
最小质量 (kg)	600	600	600	600	600
最大质量 (kg)	3500	3500	3500	3500	4550
缓冲行程 (mm)	80±2	175±2	210±2	275±2	425±2
缓冲器总高度 (mm)	300±3	490±3	570±3	750±3	1100±3
底板孔距 (mm)	150×100/ 90×90	150×100/ 90×90	150×100/ 90×90	150×100/ 90×90	150×100/ 90 ×90
底板孔径 (mm)	8-ϕ14	8-ϕ14	8-ϕ14	8-ϕ14	8-ϕ14
底板外形尺寸 (mm)	180×130	180×130	180×130	180×130	180×130
液压油型号	L-HM68 （高压）	L-HM68 （高压）	L-HM68 （高压）	L-HM68 （高压）	L-HM68 （高压）
液压油体积 (L)	0.25	0.49	0.58	0.77	2.12

缓冲器说明

1、开箱后检查装箱单和铭牌是否一致。

2、本缓冲器出厂时可根据客户需求决定产品是否加油。如果缓冲器出厂前已加油，则运输及存储时垂直放置，使用者请参考第 5 页的加油及油位检查对缓冲器油位进行确认，符合要求后投入使用；如果缓冲器出厂前不加油，使用者在现场加油时请参考第 5 页的加油及油位检查。

3、油压缓冲器工作条件

A、 温度：-5℃～+40℃之间。

B、 湿度：月平均最高相对湿度为 90%，同时该月月平均温度不超过+25℃。在最高温度为+40℃时相对湿度不超过 50%。

4、缓冲器出厂可根据客户选配开关附件，可以配备行程开关，客户需确认安装所在地的标准的要求。

吊装与调平

吊装：

1、 操作：

一个人操作升降机，另外一个人在底坑中接缓冲器。

2、 注意：

在底坑中接缓冲器的人员要避开上面悬挂的任何物体。

3、 提示：

此系列缓冲器没有提手，请采用正确方法吊装。

调平：

1、 调整底板使得缓冲器接近垂直，通过增加或者减少垫片使得缓冲器垂直。

2、 缓冲器应该垂直安装，不垂直度不大于 1 度。

3、 调整好缓冲器的垂直度后，拧紧膨胀螺栓 M12×110。

加油及油位检查

1、加油时先将密封螺塞卸下(注意上、下油位螺钉不得拧下)，液压油型号和加油量按第 2 页表中查得，再从密封螺塞孔处加油，如下图所示。

2、静置 10 分钟以上，先拧开上油位螺钉看看是否有油流出，如有则等待不再流油后拧紧上油位螺钉即可；如没有油流出，则再拧开下油位螺钉看看是否有油流出，如有则立即拧紧下油位螺钉，同时拧紧上油位螺钉即可。

3、如拧开上、下油位螺钉都没有油流出，则重复步骤 1、2，直至油位在最高和最低油位之间。

4、定期检查缓冲器的油位，确保油位正常。

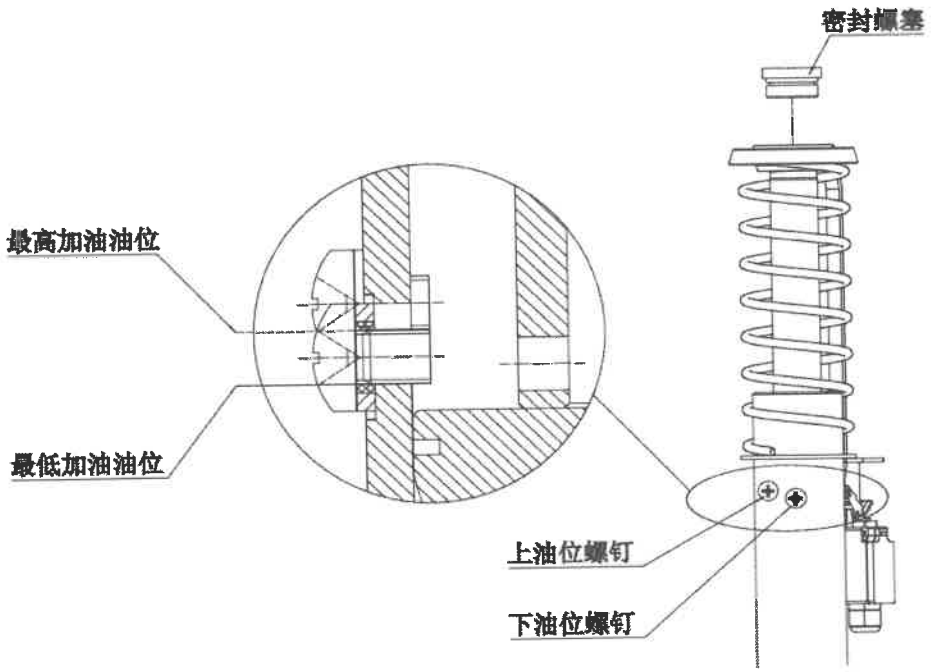

开关调整/电缆安装

缓冲器开关在出厂前已调试好。如果客户需要自行安装，请根据开关结构按照下图要求调整。

1、 开关打杆垂直，动作时无阻碍。

2、 开关触头与打杆的间隙为 0-1mm。

3、 确保开关紧固件螺钉拧紧。

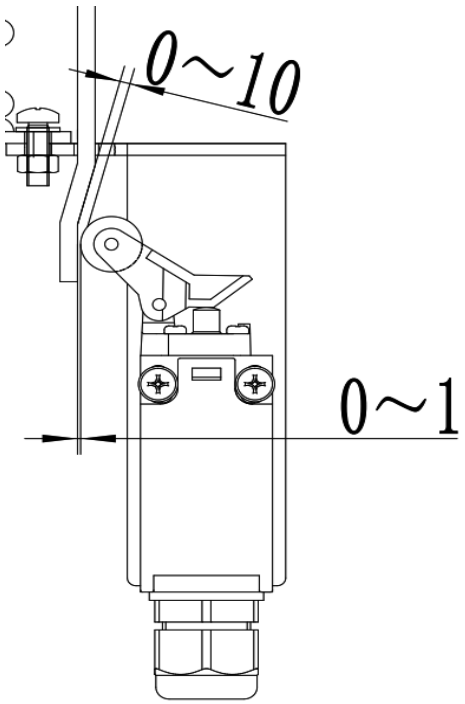

或

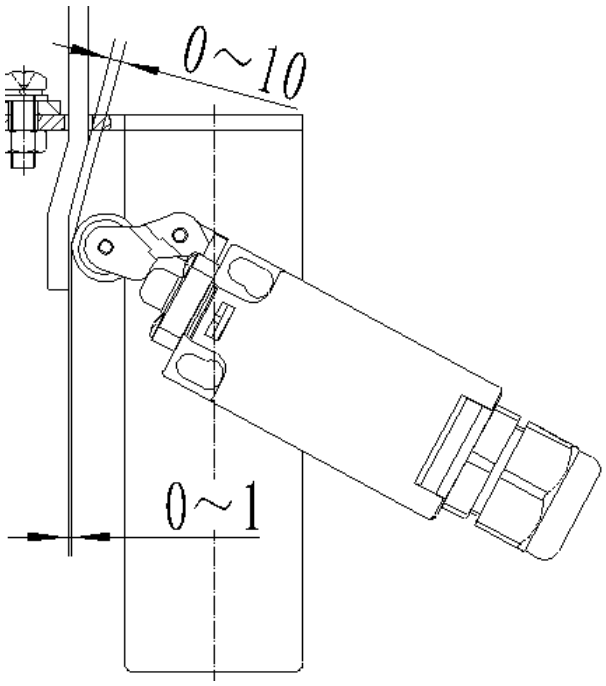

CYOB-71C/80

保护和维修保养

保护：

在施工时，请用塑料袋覆盖住缓冲器保护柱塞，注意防火。

维修保养：

1、每半年对缓冲器进行清理：用清洁布将柱塞外表面的灰尘、脏物清理干净。

2、每半年检查油质和油位：如液压油变为乳白色、有沉淀物或有严重气味时，则应更换新的液压油。变质的旧油的倒出：先将密封螺塞拧下，然后将缓冲器倒置或者缓冲器上端向下倾斜放置 5 分钟，等待液压油流出后，将缓冲器倒置，然后用力下压几次缓冲器底板确保液压油流尽。加入新液压油，加油的具体方法详见第 5 页的加油及油位检查。如液压油未变质，但油位低于最低油位，则需要补充液压油，加油的具体方法详见第 5 页的加油及油位检查，并清除缓冲器各处油污；液压油使用有效期约为 10 年。

3、动作及复位检查：将柱塞缓慢压下后释放，柱塞上、下运动灵活时方可投入使用。

4、开关功能检查：确认缓冲器动作时开关断电，缓冲器复位时开关通电。